PB19VB_6FS_NTALL (range)
vC_160626

GARANTIE 2 ANS/YEARS WARRANTY

PB19VB_6FS - PB19VB_6FSI - PB19VB_6FBE - PB19VB_6FBL

	COMPOSITION DES KITS / BILL OF MATERIAL			
	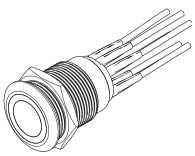			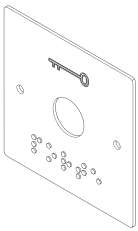
	PB19VB_6FS	**PBP19_3**	**PBP19_4**	**PBP19_B**
PB19VB_6FSI	**1 x**	**1 x**	/	/
PB19VB_6FBE	**1 x**	/	**1 x**	/
PB19VB_6FBL	**1 x**	/	/	**1x**

CARACTÉRISTIQUES TECHNIQUES - TECHNICAL SPECIFICATIONS

Caractéristiques générales du bouton poussoir - General specifications of the push button	
	Tension d'alimentation / Operating voltage : 12V DC
	Pouvoir de coupure / Switching capacity : 250V AC - 2 A / 48V DC - 1 A
	Type de bouton / Button type : NO+NC
	Température de fonctionnement / Operating temperature : -25 + 55°C
	Indice de protection / IP rating : IP 65
	Longueur des fils / Wire length : 15 cm
	Couleur de la LED / LED colour : Blanc-Vert / White-Green
	Diamètre de filetage / Thread diameter : Ø19 mm
	Section des conducteurs / Conductor cross-section : AWG 22
	Diamètre extérieur des fils / External wire diameter : Ø1,70 mm

L'indice de protection concerne uniquement la face avant du bouton
The IP rate relates only to the front face

FR PENSEZ AU TRI DES EMBALLAGES — CARTON ET PAPIER À RECYCLER
Consignes de tri pouvant varier localement : www.consignesdetri.fr

FR Cet appareil se recycle — À DÉPOSER EN MAGASIN ou À DÉPOSER EN DÉCHÈTERIE
Points de collecte sur www.quefairedemesdechets.fr
Privilégiez la réparation ou le don de votre appareil !

Les indications, photographies, images ou schémas présents sur cette notice n'engagent pas la société SEWOSY et n'ont aucune valeur contractuelle
The informations, photographs, images, drawings contained in this leaflet does not engage the responsibility of SEWOSY and have no contractual value

RACCORDEMENT - CONNECTION

LED
Vert / Green



LED
Blanc / White



12V DC uniquement / 12V DC only

Inverser la polarité du bouton poussoir afin de modifier la couleur de la LED.
Reverse the polarity of the push button to change the colour of the LED.

DIMENSIONS

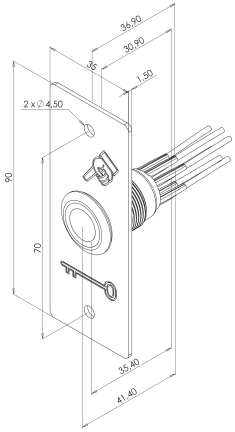

PB19VB_6FSI

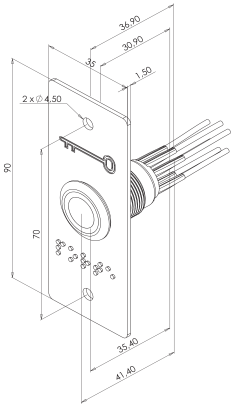

PB19VB_6FBE

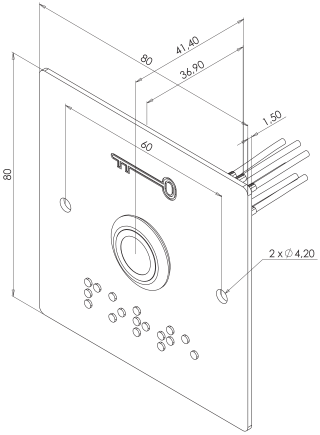

PB19VB_6FBL